vertbaudet
c'est magique

Stockbett „Everest XL" - 70501-0532

Angaben in mm

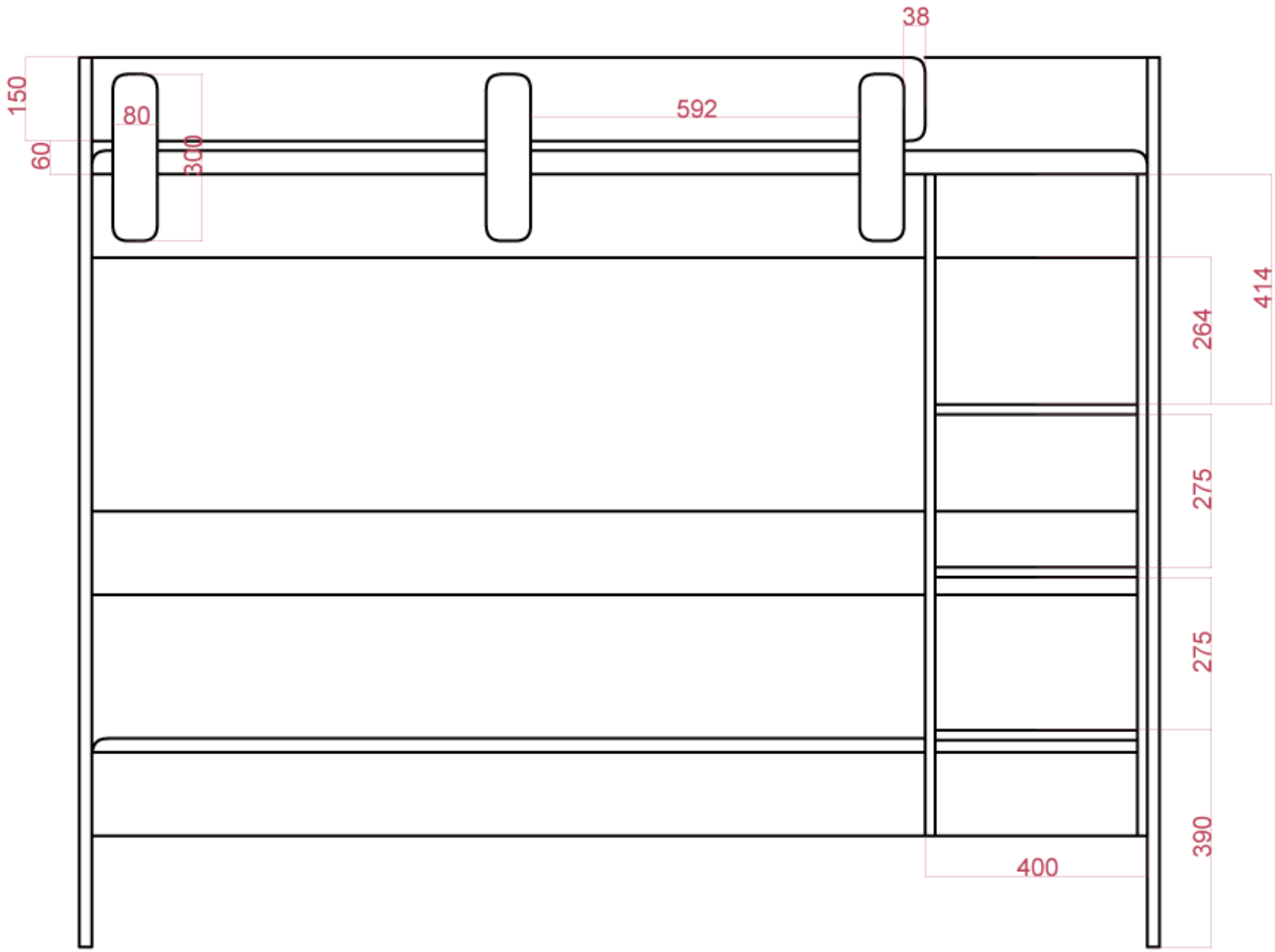

vorne

vertbaudet
c'est magique

Stockbett „Everest XL" - 70501-0532

Angaben in mm

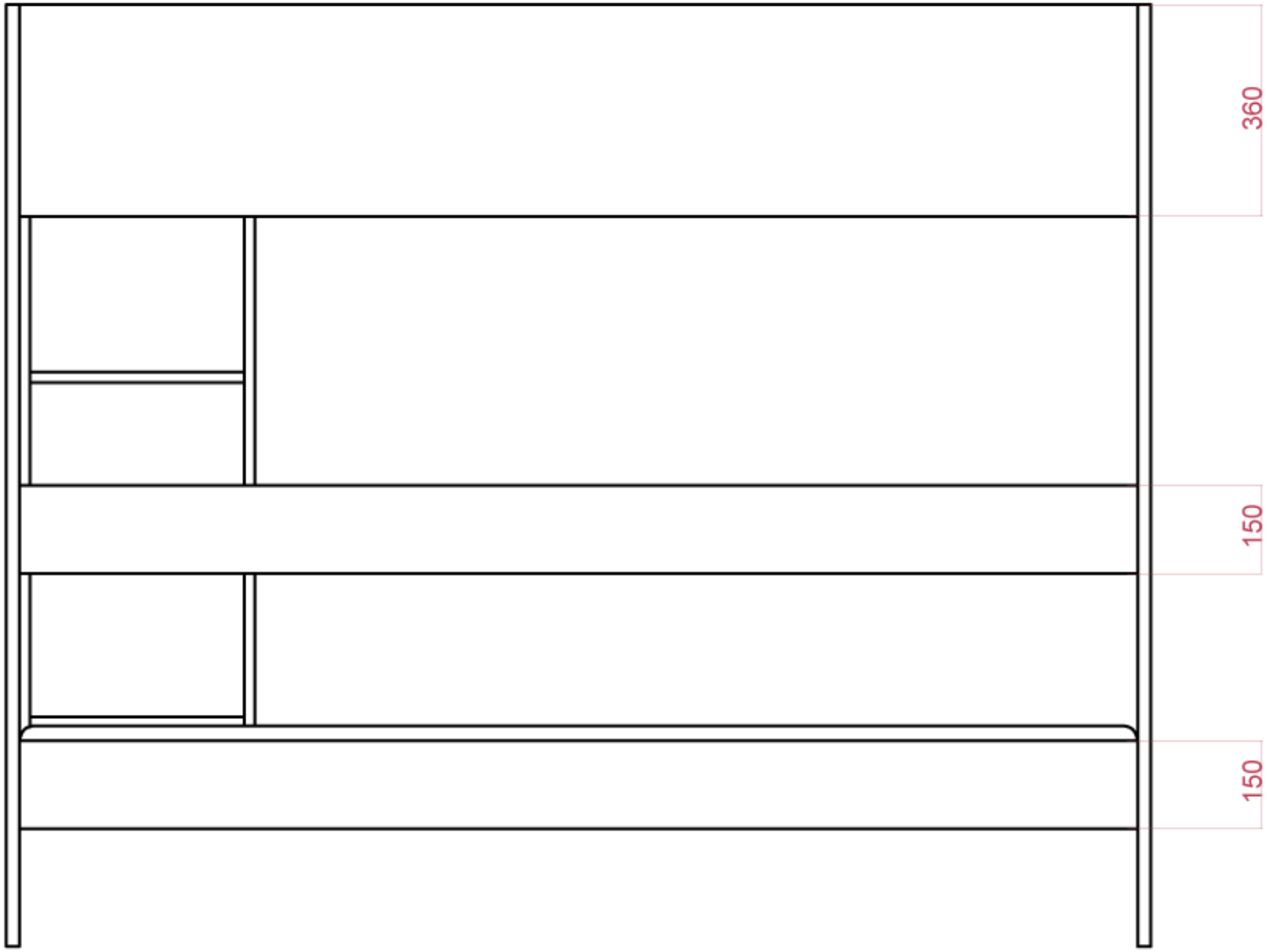

hinten

vertbaudet
c'est magique

Stockbett „Everest XL" - 70501-0532

Angaben in mm

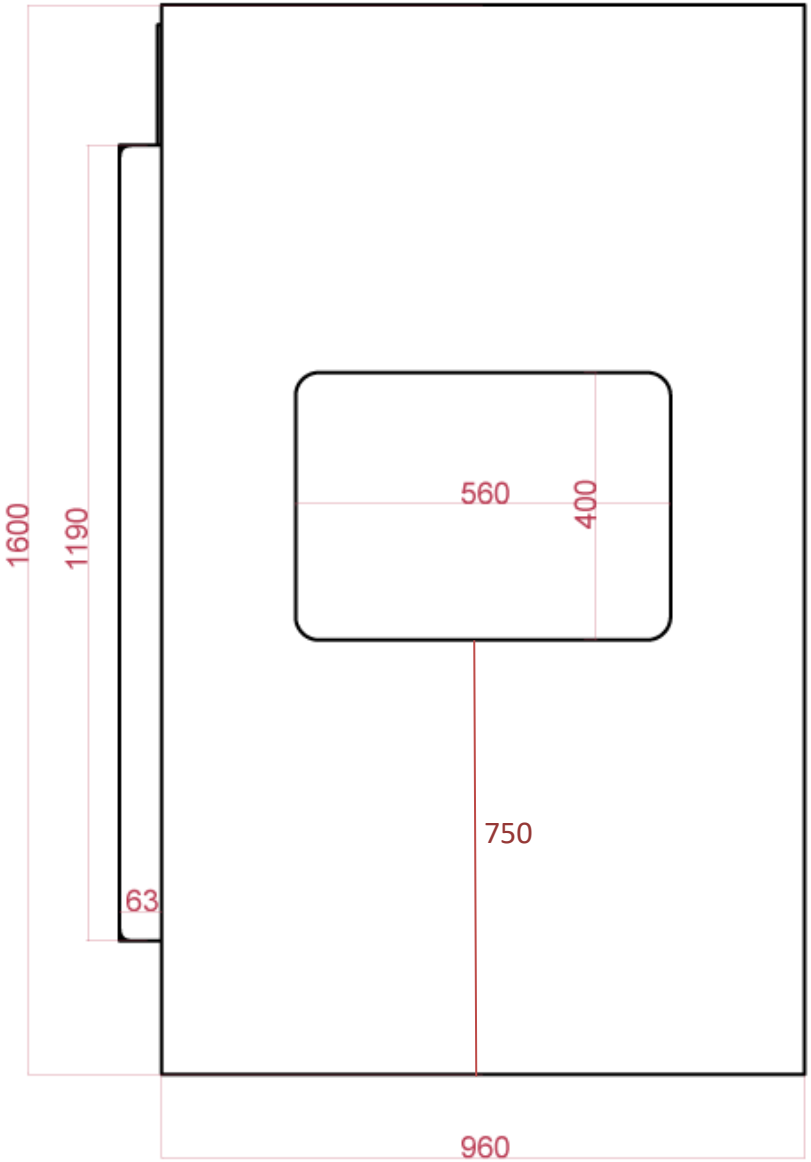

Seitenansicht links oder rechts (Leiter wird rechts befestigt)

vertbaudet
c'est magique

Stockbett „Everest XL" - 70501-0532

Angaben in mm

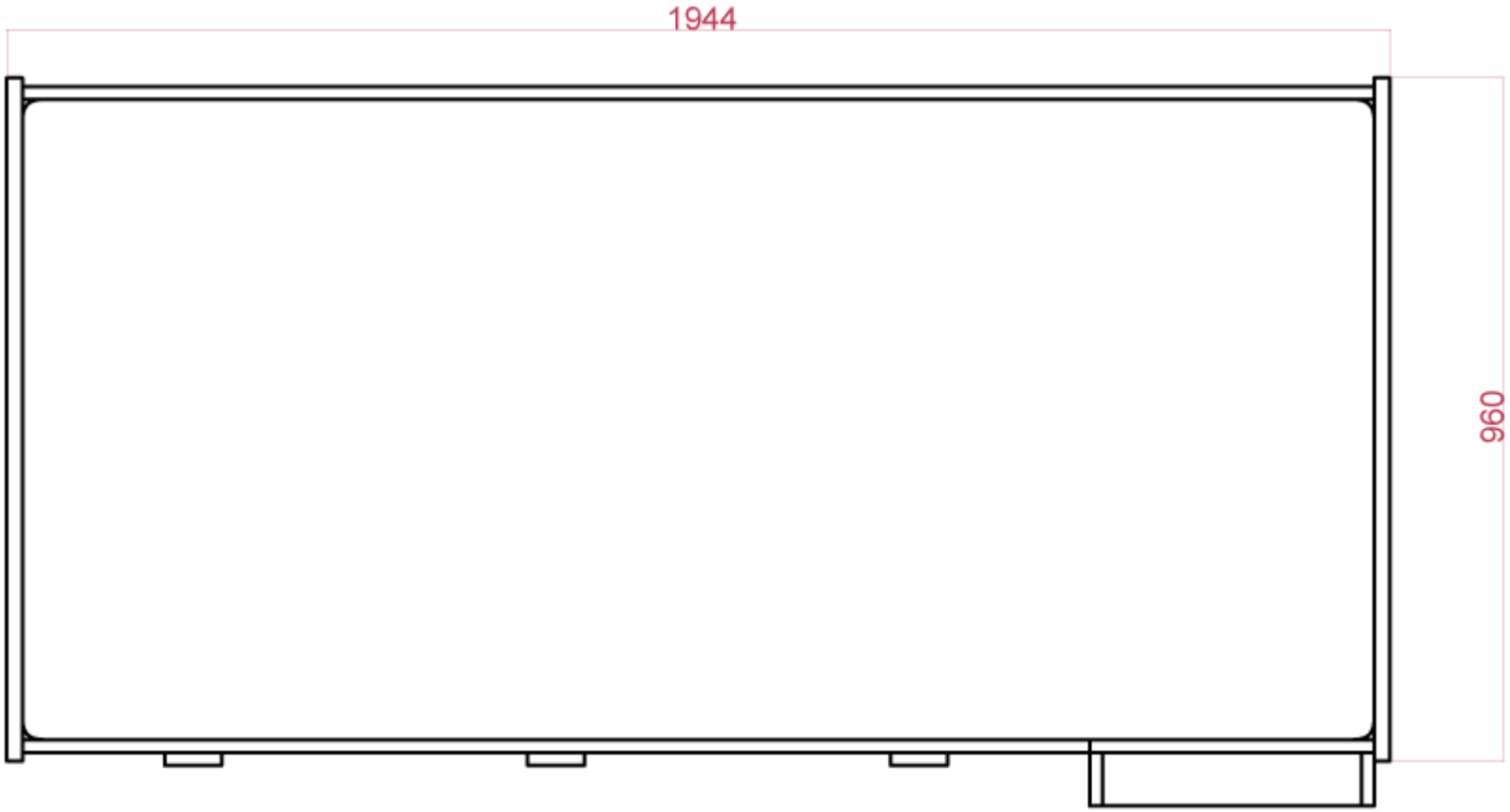

oben